Table de cuisson KE Black

Tables de cuisson gaz

Code: 7600 666

CARACTÉRISTIQUES

ALLUMAGE SOUS-MANETTE	Liberté de mouvement maximale grâce à l'allumage électrique sous bouton, une caractéristique commune à tous les modèles, qui permet d'activer la flamme d'une seule main.
BORD INCLINÉ	Le bord inclinée combine l'évier et la table de cuisson dans une même collection, créant ainsi une combinaison de grande classe, fonctionnelle dans l'utilisation et le nettoyage des surfaces.
BRÛLEURS SÉRIE III	brûleurs de 3ème série : 20% d'économie de gaz. Ils garantissent une efficacité bien supérieure aux normes européennes. De plus, la meilleure combustion du gaz permet de développer une plus grande puissance. Du point de vue de la sécurité, le système de verrouillage entre le couvercle et le diviseur de flamme garantit un positionnement parfait et une plus grande commodité dans le nettoyage.
BRÛLEURS SPÉCIAUX	De nombreuses tables de cuisson Foster sont équipées de brûleurs spéciaux, avec deux ou trois couronnes de feu qui augmentent considérablement la puissance et la surface directement chauffée. De plus, dans les modèles DUAL, les deux couronnes de feu sont indépendantes, ce qui rend ces brûleurs parfaits pour la cuisine intensive et délicate.
CUISSON SÛRE	Toutes les tables de cuisson Foster sont équipées de soupapes de sécurité qui, en cas d'extinction accidentelle de la flamme, interrompent très rapidement l'alimentation en gaz.
GRILLES EN FONTE	La fonte est le matériau idéal pour le gril d'une table de cuisson en raison des nombreuses propriétés qui la distinguent : capacité thermique élevée qui améliore les performances de cuisson ; poids et stabilité qui améliorent la sécurité ; résistance qui conserve l'aspect original inchangé dans le temps ; facilité de nettoyage.

ULTRAPLATS	Les modèles ultra plats sont l'exemple classique d'une rencontre entre l'esthétique et la fonctionnalité. Des grilles élégantes, qui forment une seule grande surface sur laquelle on peut déplacer les pots et les casseroles en toute sécurité.

DÉTAILS

Bord d'installation	A fleur | FTS
Finition	Brossée Foster
Matériau	Acier inoxydable AISI 304
Textures	Satiné
Alimentation	220 - 240 V; 50/60 Hz
Dimensions	803x513 mm
Dimensions base	80 cm
Élément chauffant	5 brûleurs
Trou d'encastrement	Voir fiche technique
Grilles	Grilles en fonte, brûleurs en métal pour armes à feu et couvercles de flamme émaillés
Largeur	80 cm
Puissance totale	9.500 W

Auxiliaire	2 x 1.100 W
Semi-rapide	2 x 1.750 W
- Triple Couronne	3.800 W
Sécurité	Soupape de sécurité avec thermocouple à intervention rapide
Type d'allumage	Allumage électrique sous le bouton
Type de gaz	Testé pour une installation au gaz méthane, jeu de buses GPL inclus.
Type	Table de cuisson gaz

DESSINS TECHNIQUES

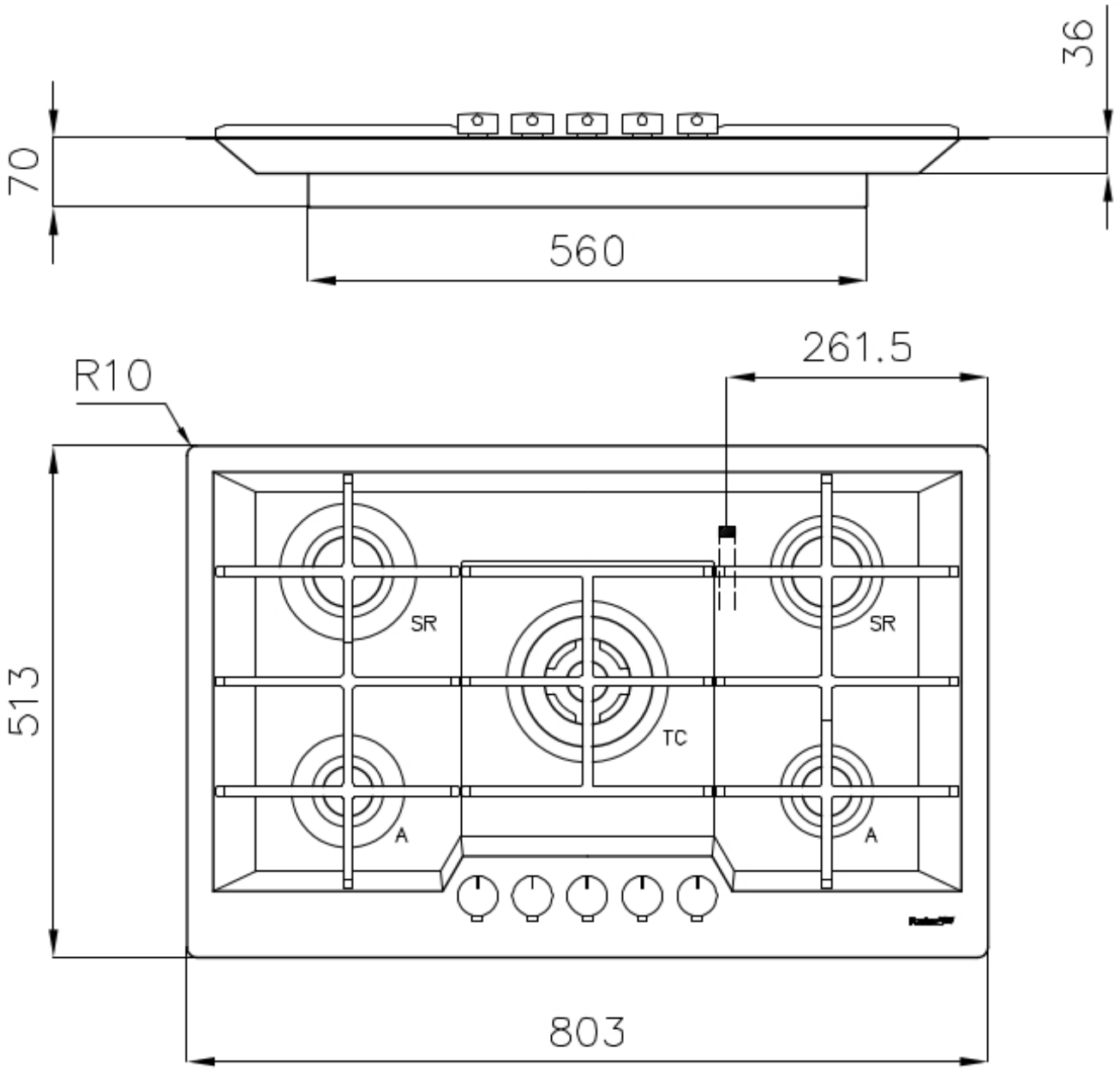
36
70
560
261.5
R10
513
SR
SR
TC
A
A
803

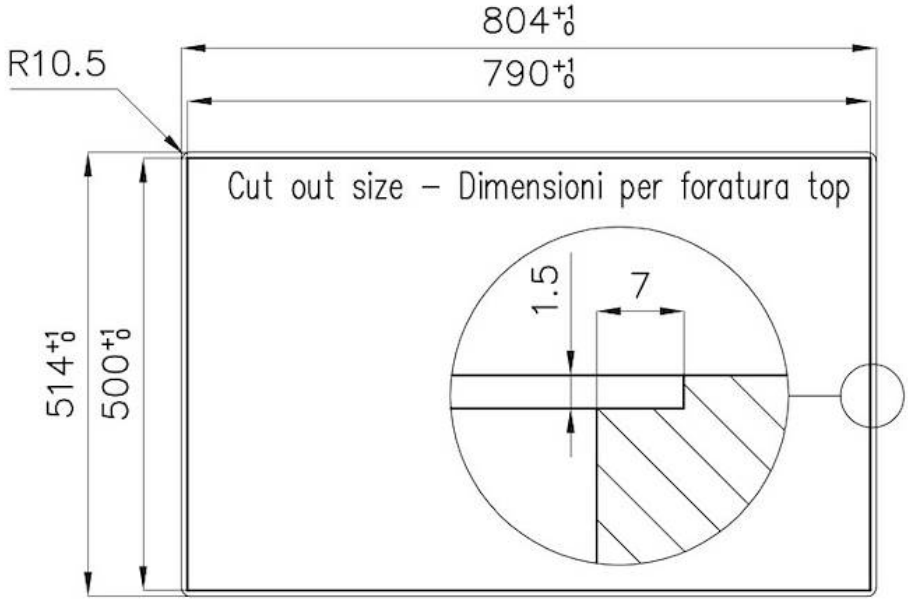

FT

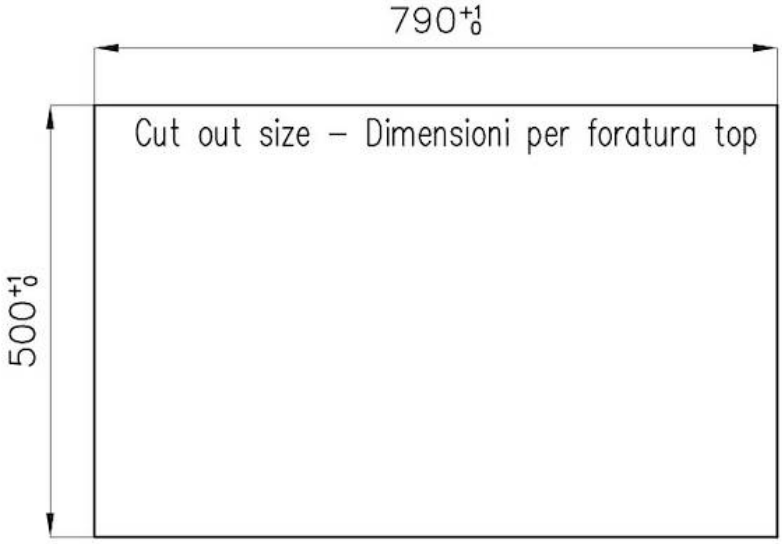

FTS

GALERIE

ACCESSOIRES OPTIONNELS

Support de Wok en fonte
9601 727

LES APPARIEMENTS RECOMMANDÉS

Évier KE Filotop
2157 050

Hotte d'aspiration Amélie
2447 090